FARO
BARCELONA

GUIZA
ref. 71278

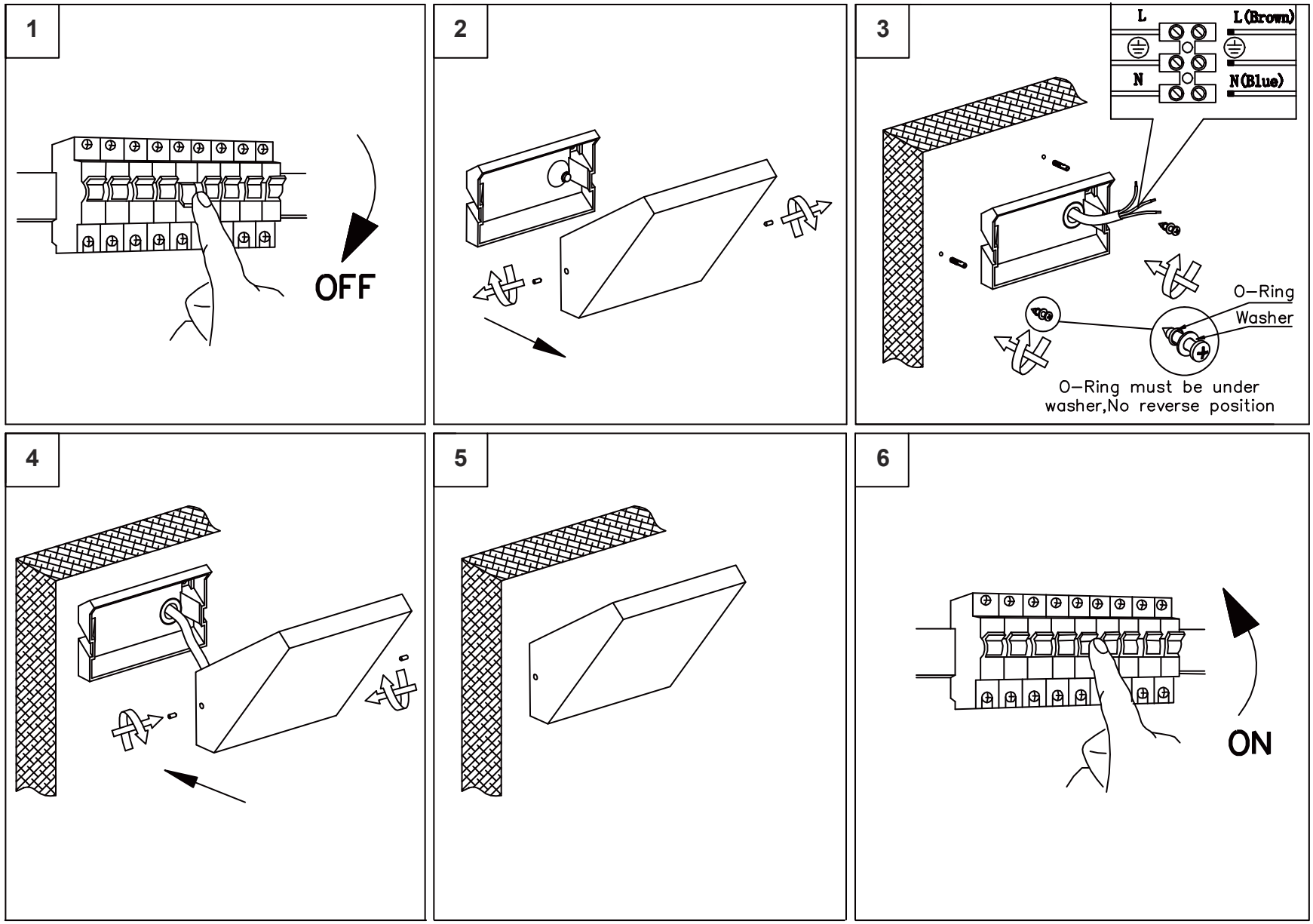

LIGHT SOURCE - FUENTE DE LUZ

SMD LED 8W 3000K 400Lm INCL.

TECHNICAL FEATURES - CARACTERISTICAS TÉCNICAS

0,2m | IP65 | DRIVER BUILT-IN | 100V-240V~ 50Hz/60Hz

LOREFAR, SL • Dinámica, nº1 • Polígono Industrial Santa Rita
08755 Castellbisbal • Barcelona • Spain
faro@lorefar.com • www.faro.es